塔式起重机

Tower Crane

Q7050-25t

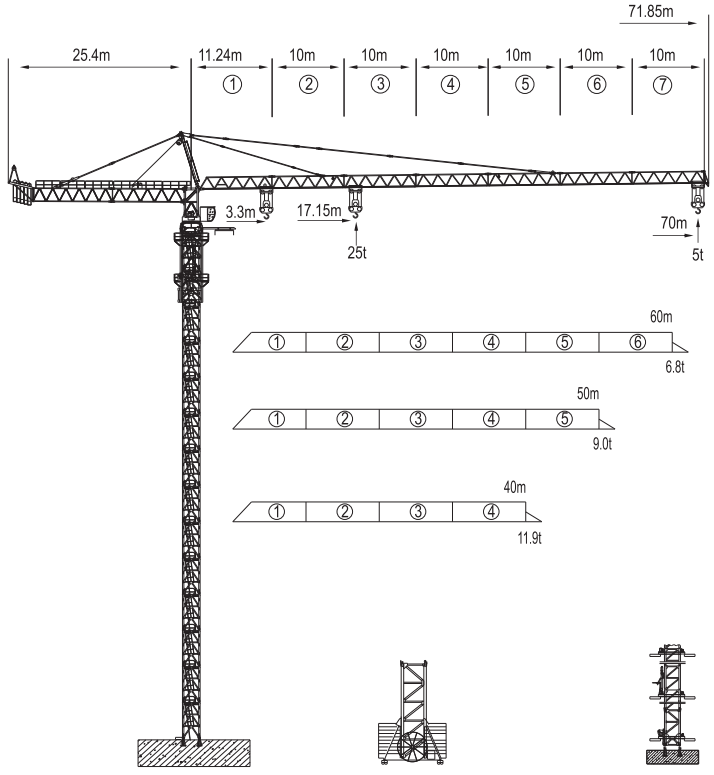

本技术参数不受法律约束，技术信息请详见相应技术说明书。

Specifications and data is not legally binding. For any technical information, please refer to the corresponding instructions.

塔身截面 | Masts (2.45x2.45x5)

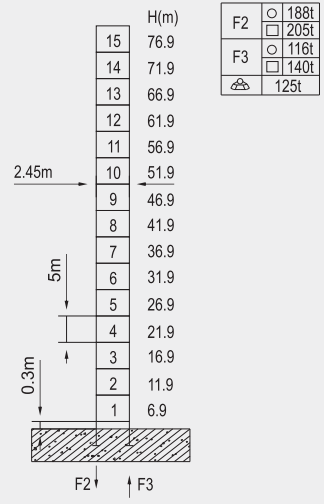

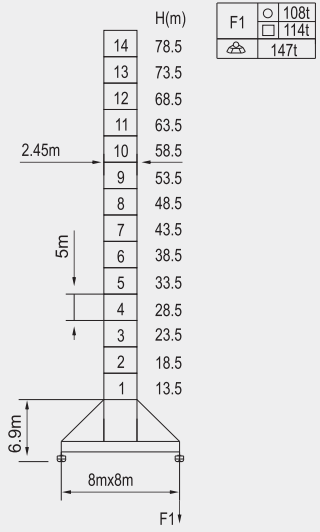

○ 工作状态	○ In service
□ 非工作状态	□ Out of service
空载、无配重	Without load and ballast

附着 | Anchorages

如果塔机高度高于本图所示最大高度，请向本公司咨询。

If the height of tower crane is higher than the maximum height shown in figure, please consult with our company.

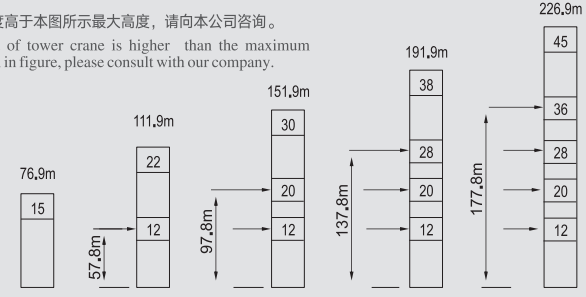

塔身截面 | Masts (2.5x2.5x5.95m)

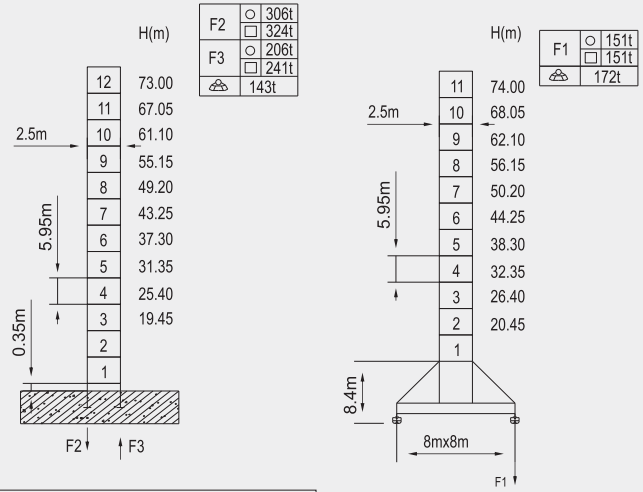

○ 工作状态	○ In service
□ 非工作状态	□ Out of service
空载、无配重	Without load and ballast

附着 | Anchorages

如果塔机高度高于本图所示最大高度，请向本公司咨询。

If the height of tower crane is higher than the maximum height shown in figure, please consult with our company.

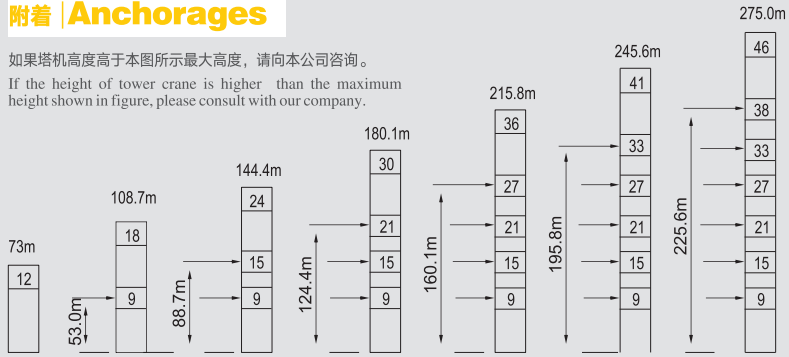

塔身截面 | Masts (2x2x3m)

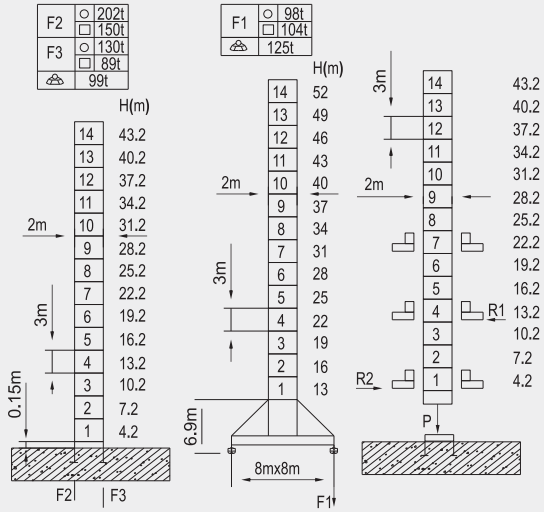

Hmax=230m	
P	160t
A	15m
R1	38t
R2	34t
	111t
L	3.29m
W	2.78m
X	2.8m
X1	1.5m
Y	2.17m

内爬框外廓尺寸
Dimension of inner climbing frame

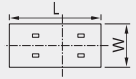

内爬开口尺寸
Dimension of inner climbing hole

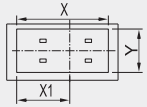

○ 工作状态	○ In service
□ 非工作状态	□ Out of service
空载、无配重	Without load and ballast

附着 | Anchorages

如果塔机高度高于本图所示最大高度，请向本公司咨询。

If the height of tower crane is higher than the maximum height shown in figure, please consult with our company.

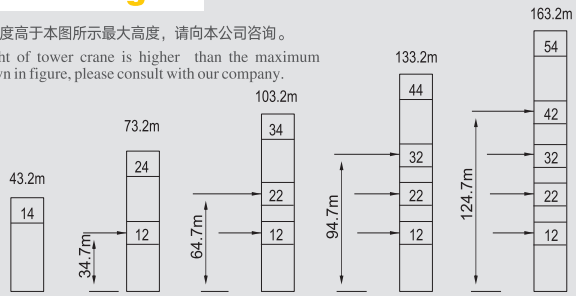

载荷表 | Load Diagrams

起重臂 Jib	倍率Fall	起重幅度 Range(m)	3.3~17.15	20	22	25	27	30	32.94	35	37	40	42
70m	IV	起重量 Load(t)	25	20.8	18.54	15.86	14.42	12.64	11.22	10.37	9.64	8.69	8.13
	II		12.5							11.65	10.92	9.97	9.41

起重臂 Jib	倍率Fall	起重幅度 Range(m)	45	47	50	52	55	57	60	62	65	67	70
70m	IV	起重量 Load(t)	7.39	6.95	6.35	6.0	5.51	5.22	4.81	4.57	4.22	4.01	3.72
	II		8.67	8.23	7.63	7.28	6.79	6.5	6.09	5.85	5.5	5.29	5.0

起重臂 Jib	倍率Fall	起重幅度 Range(m)	3.3~18.66	20	22	25	27	30	32	35.93	37	40	42	45
60m	IV	起重量 Load(t)	25	23.01	20.54	17.61	16.04	14.08	12.99	11.22	10.8	9.76	9.15	8.34
	II		12.5								12.08	11.04	10.43	9.62

起重臂 Jib	倍率Fall	起重幅度 Range(m)	47	50	52	55	57	60
60m	IV	起重量 Load(t)	7.85	7.21	6.82	6.28	5.96	5.52
	II		9.13	8.49	8.1	7.56	7.24	6.8

起重臂 Jib	倍率Fall	起重幅度 Range(m)	3.3~19.56	20	22	25	27	30	35	37.73	39	40	42	45
50m	IV	起重量 Load(t)	25	24.36	21.76	18.68	17.02	14.96	12.35	11.23	10.75	10.41	9.76	8.91
	II		12.5								12.03	11.69	11.04	10.19

起重臂 Jib	倍率Fall	起重幅度 Range(m)	47	50
50m	IV	起重量 Load(t)	8.4	7.72
	II		9.68	9

起重臂 Jib	倍率Fall	起重幅度 Range(m)	3.3~19.86	22	25	27	30	32	35	37	38.33	40
40m	IV	起重量 Load(t)	25	22.16	19.02	17.34	15.25	14.09	12.6	11.74	11.22	10.62
	II		12.5									11.9

平衡重配置 | Counter-jib Ballast

吊臂长度 Jib Length(m)	后臂长度 CounterJib Length(m)	平衡重/Counter-weight		
		CA	CB	合计/Tatal kg
		5500kg	3400kg	
70	25.4	5		27500
60	25.4	3	2	23300
50	25.4	1	4	19100
40	25.4	2	1	14400

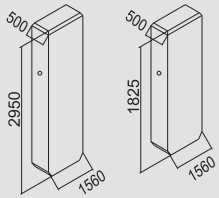

机构配置 | Specifications(Mechanisms)

机构名称 Item	机构代号 Mechanism	m/min	t	m/min	t	m	功率/Power
起升 Hoisting	120LVF65	0-17.5	26	0-35	13	650 > 650*	90Kw
		0-35	13	0-70	6.5		
变幅 Trolleying	15PVF18B	0-60		变频调速 Ferquency control			15Kw
回转 Slewing	RCV185	0-0.7r/min		变频调速 Ferquency control			3X9Kw
	RVF185						
行走 Traveling	37TVF	0-34m/min		变频调速 Ferquency control			6X3.4Kw

电网 Mains supply	CE138 ICE38	380V(±5%)/50Hz 440V(±5%)/60Hz
电力容量 Necessary electric power		185KVA